Section drawing - Tanum Outward opening side hung casement window with glazing bar	**Material:** Timber + Aluminium	**Frame:** 105 + 12 mm	**Glass:** Triple glazed
Snittritning - Tanum Utåtgående sidohängt fönster med mittpost	**Material:** Trä + Aluminium	**Karm:** 105 + 12 mm	**Glas:** 3-glas

Document ID: 0004BD(1.1) **Date:** 28 December 2015

Applicable for product codes:

FS

NorDan

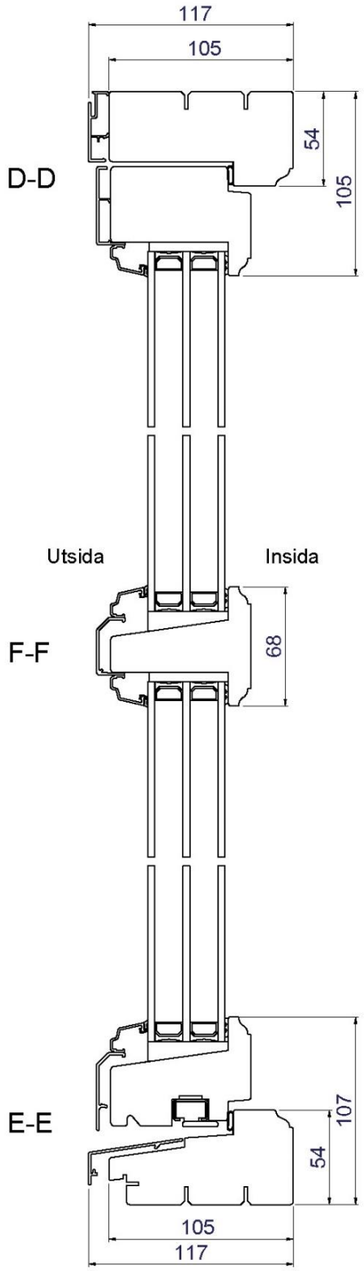

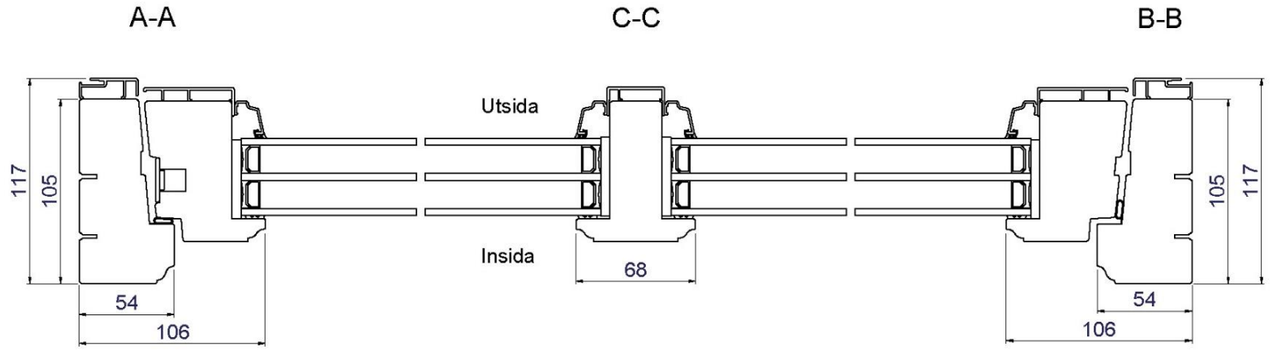

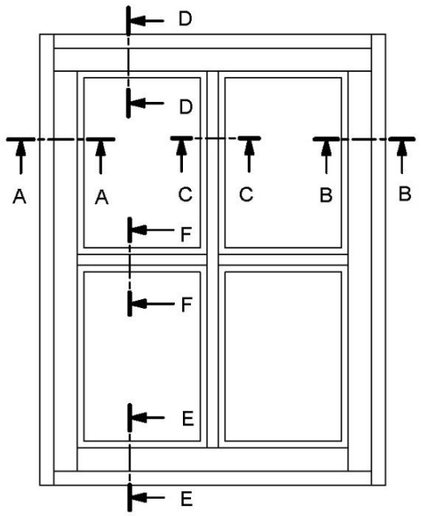

Optioner för insidans profil samt utsidans glaslist

Stående Mittpost

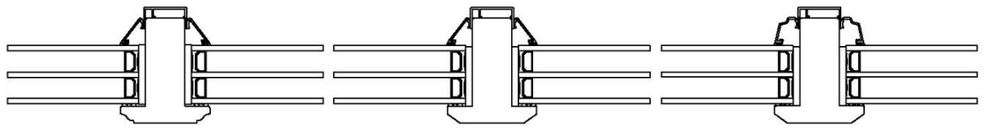

Rundad profil insida
- Vinklad glaslist utsida

Vinklad profil insida
- Vinklad glaslist utsida

Vinklad profil insida
- Rundad glaslist utsida

Liggande Mittpost

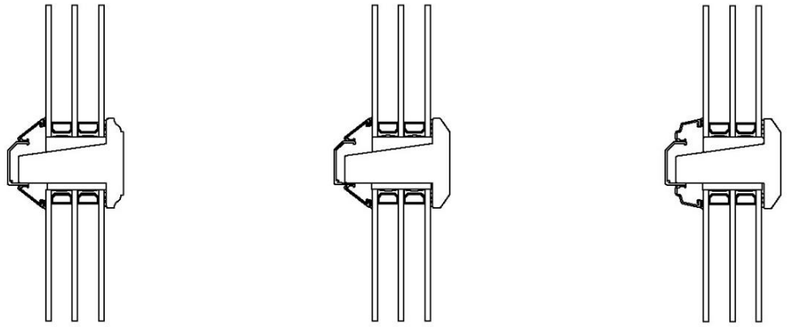

Rundad profil insida
- Vinklad glaslist utsida

Vinklad profil insida
- Vinklad glaslist utsida

Vinklad profil insida
- Rundad glaslist utsida

Konstr.av: ap	Rev. av:	Godk.av: ul	Tolerans:
Konstr. datum: 2015-10-13	Rev. datum:	Godk.datum: 2015-12-28	Produktserie: Tanum

Produkt:
ALU-FS MPG11
Beskrivning:
Sidohängt Fönster med Mittpost

NorDan
Grebbestadvägen 8; S-45791
Tanumshede; Sverige

Format:	Skala:	Sida:
A3	1:2	1 av 1

Ritningsnummer: 110893
Revision: -
Tidigare rit. (Rev.):

Denna ritning är NorDan AB egendom och får ej utan vårt medgivande kopieras, överlåtas till annan eller på annat sätt obehörigen användas.Överträdelse beivras med stöd av gällande lag.